Бм–6

нижняя арматура

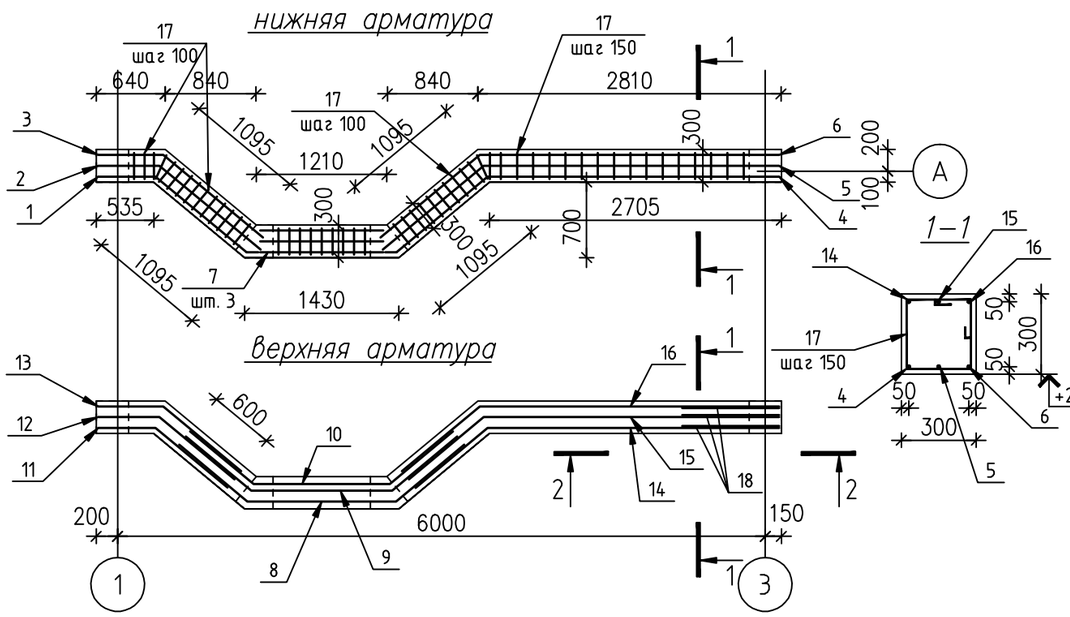

Ведомость деталей

Поз.	Эскиз
1	530, 845, 1095, 120, 700
2	570, 935, 1215, 775
3	605, 845, 1125, 720
4	865, 2700, 700, 120, 1095
5	935, 2740, 775, 1215
6	845, 2775, 720, 1125

Ведомость деталей

Поз.	Эскиз
8	540, 850, 850, 650, 1390
9	520, 810, 810, 625, 1320
10	500, 775, 775, 595, 1260
11	530, 650, 850, 540, 250, 1180
12	570, 680, 885, 565, 250, 1250

Ведомость деталей

Поз.	Эскиз
13	605, 710, 920, 590, 250, 1315
14	650, 2700, 540, 850
15	680, 2740, 565, 880
16	710, 2775, 590, 920

Ведомость деталей

Поз.	Эскиз
17	335, 215, 335, 215
18	900, 900

2–2

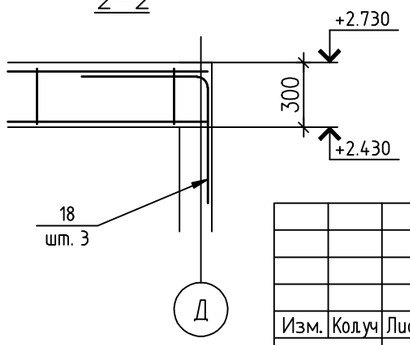

Марка поз.	Обозначение	Наименование	Кол.	Масса ед., кг	Приме–чание
		Бм–6			
1	ДСТУ 3760:2006	ø12А400С, L=1745	1	1.6	
2	ДСТУ 3760:2006	ø12А400С, L=1785	1	1.6	
3	ДСТУ 3760:2006	ø12А400С, L=1730	1	1.6	
4	ДСТУ 3760:2006	ø12А400С, L=3915	1	3.6	
5	ДСТУ 3760:2006	ø12А400С, L=3955	1	3.6	
6	ДСТУ 3760:2006	ø12А400С, L=3900	1	3.6	
7	ДСТУ 3760:2006	ø12А400С, L=1140	3	1.0	
8	ДСТУ 3760:2006	ø12А400С, L=3090	1	2.8	
9	ДСТУ 3760:2006	ø12А400С, L=2940	1	2.7	
10	ДСТУ 3760:2006	ø12А400С, L=2800	1	2.6	
11	ДСТУ 3760:2006	ø12А400С, L=1630	1	1.5	
12	ДСТУ 3760:2006	ø12А400С, L=1705	1	1.5	
13	ДСТУ 3760:2006	ø12А400С, L=1775	1	1.6	
14	ДСТУ 3760:2006	ø12А400С, L=3550	1	3.4	
15	ДСТУ 3760:2006	ø12А400С, L=3620	1	3.5	
16	ДСТУ 3760:2006	ø12А400С, L=3695	1	3.6	
17	ДСТУ 3760:2006	ø8А240С, L=1100	51	0.5	
18	ДСТУ 3760:2006	ø12А400С, L=1800	3	1.6	
		Бетон В20, м3	0.6		

Ведомость расхода стали, кг.

Марка элемента	Изделия арматурные						Всего
	Арматура класса						
	А 400С			А 240С			
	ДСТУ 3760:2006						
	Ф12		Итого	Ф8		Итого	
Бм–6	42		42	26		26	68

1. Продольные стержни не доводить до наружных граней лент перпендикулярного направления на 10...15мм.
2. За относительную отметку 0.000 принят уровень чистого пола 1–го этажа.
3. Монолитные конструкции выполнять в соответствии с требованиями СНиП 3.03.01–87
4. Сварку всех арматурных элементов производить электродами Э–42.

Изм.	Кол.уч	Лист	N док.	Подпись	Дата

Стадия	Лист	Листов
	12	

Балка Бм–6

Взам. инв. N | Подпись и дата | Инв. N подл.